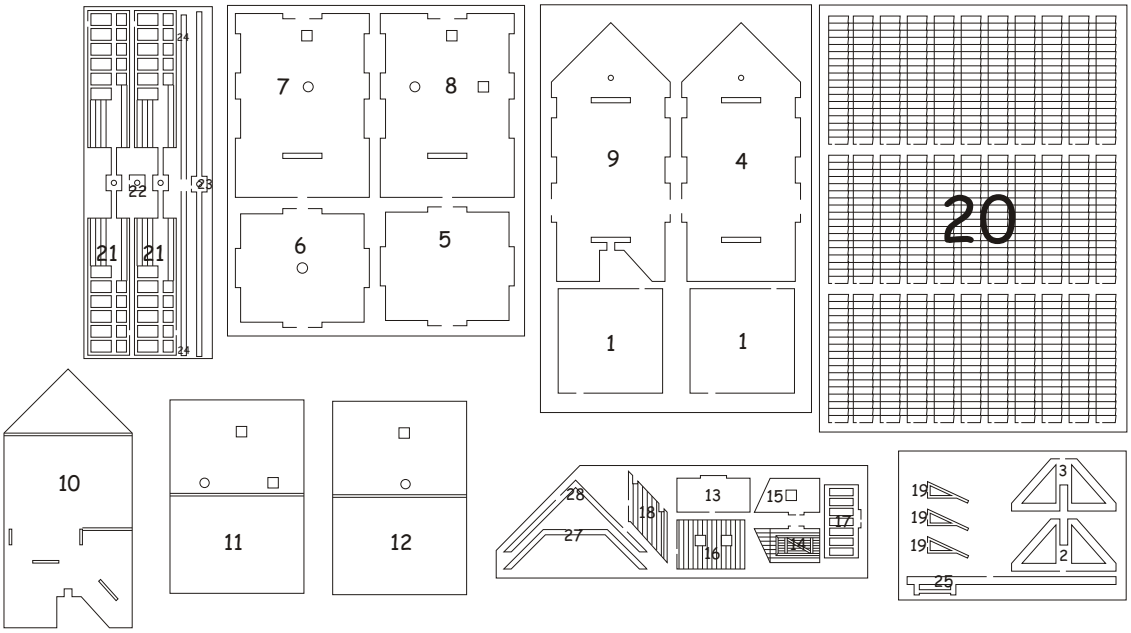
24
22
23
21
21
24
7
8
6
5
9
4
1
1
20
10
11
12
28
27
18
13
15
17
16
14
19
19
19
3
2
25

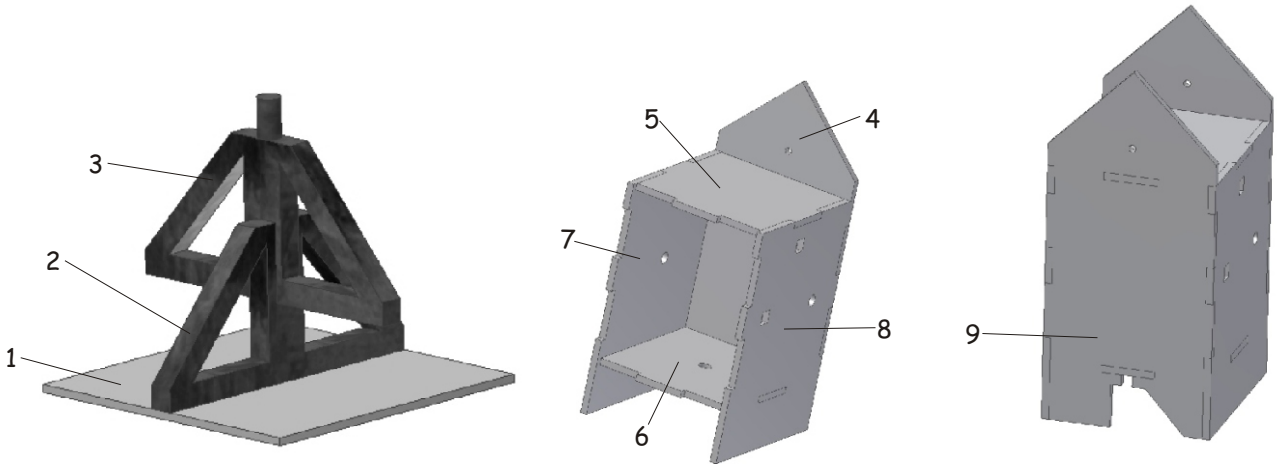
3
2
1
5
4
7
8
6
9

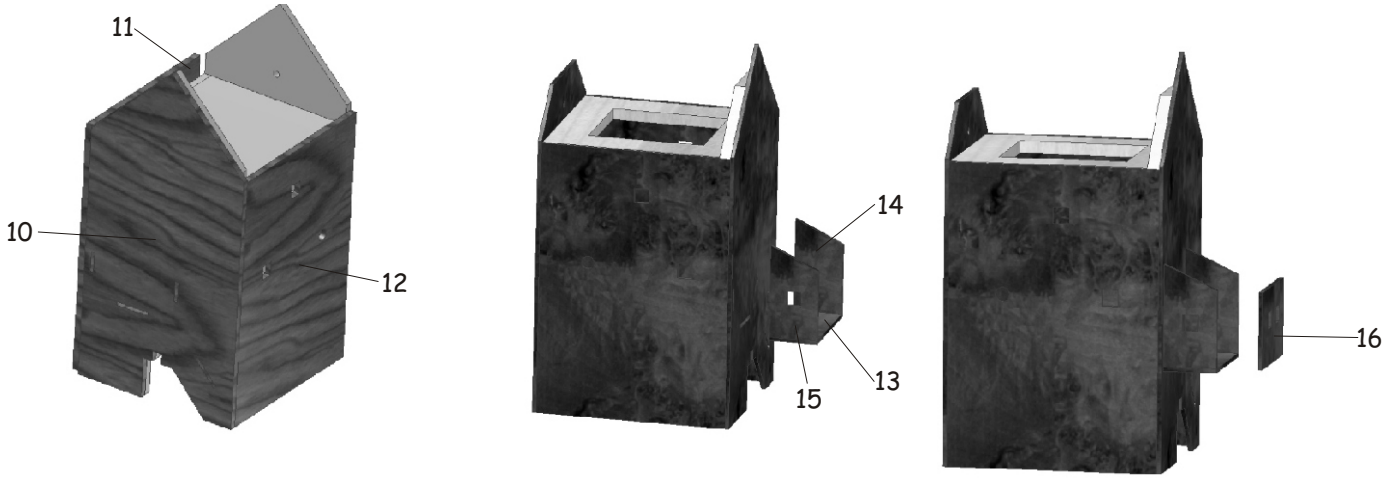
11
10
12
14
15
13
16

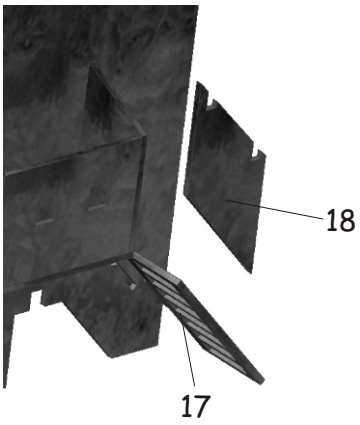
18
17

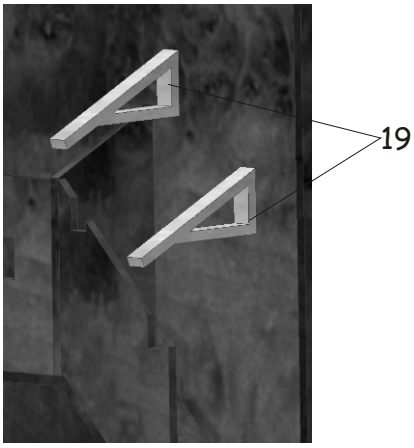
19

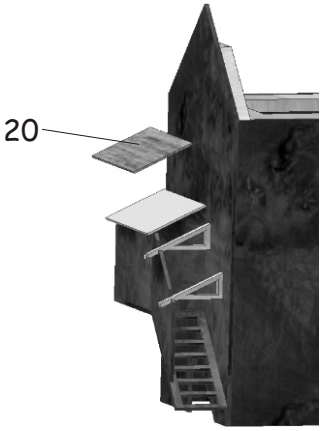
20

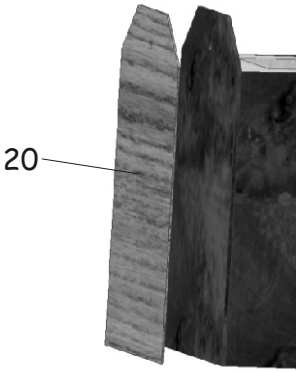
20

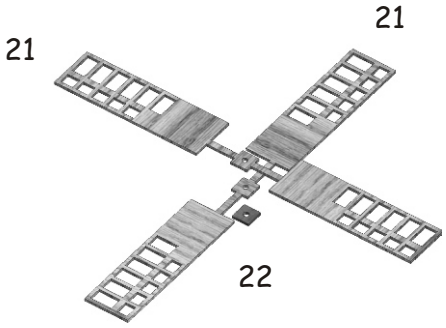
21
21
22

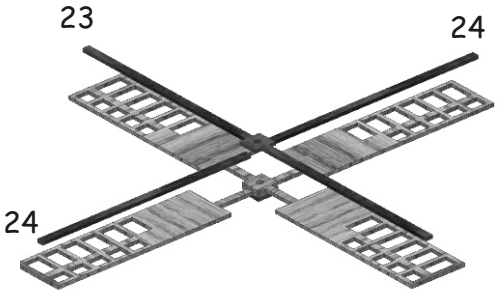
23
24
24

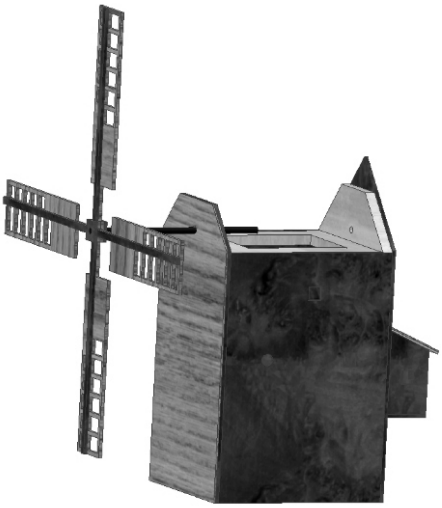

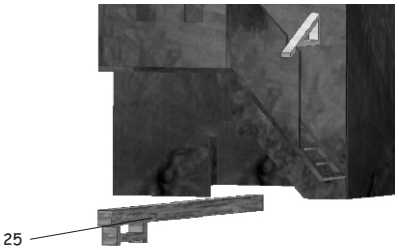
25

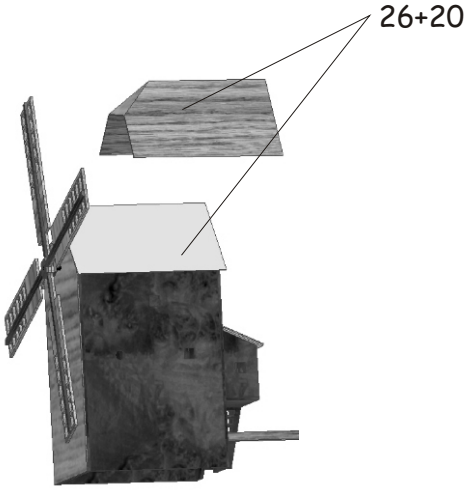
26+20

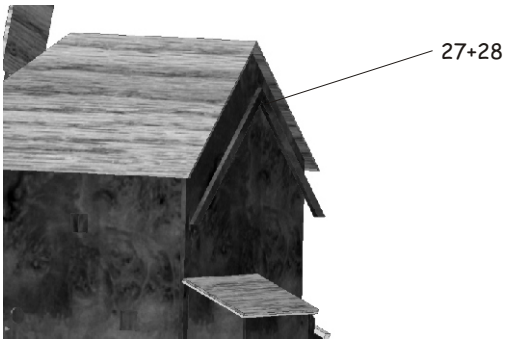
27+28